# REGIONE SICILIANA
## COMUNE DI LASCARI
## (Città Metropolitana di Palermo)

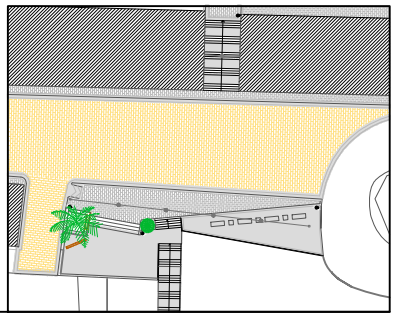

Progetto esecutivo di:

"*Riqualificazione urbana del quartiere Santa Maria: Via Monte Carmelo, Via G. Galilei, Via Papa Giovanni XXIII, Via L.Sturzo,Via U. Foscolo, Via G.Verdi, Via G.no Rossini, Via Cerami, P.zza Piersanti Mattarella, Via Europa Unita, Via XXV Aprile, zona a verde adiacente la Via XXV Aprile e Via Europa Unita" - II Stralcio Esecutivo di Competamento - Interventi sulle reti viarie e realizzazione pubblica illuminazione.*

***Adeguato al parere prot. n. 4431/S15.4 del 21/08/2018 della Soprintendenza di Palermo BB.NN. 108469/B-89396***

Il Committente:

COMUNE DI LASCARI

Scala:

Varie

3.4

Elaborati Progettuali:

Luglio 2018

REV.2: Gennaio 2019

REV.3: Marzo 2019

PROGETTO
PARTICOLARI COSTRUTTIVI

*Progetto redatto ai sensi del Decreto Legislativo n. 50 del 18 Aprile 2016 e s.m.i.*

IL PROGETTISTA
Ing. Pietro Conoscenti

IL RESPONSABILE DEL PROCEDIMENTO
Geom. Salvatore Culotta

PARERI :

Mensola su palo con apparecchio LED (18.02.07.001)

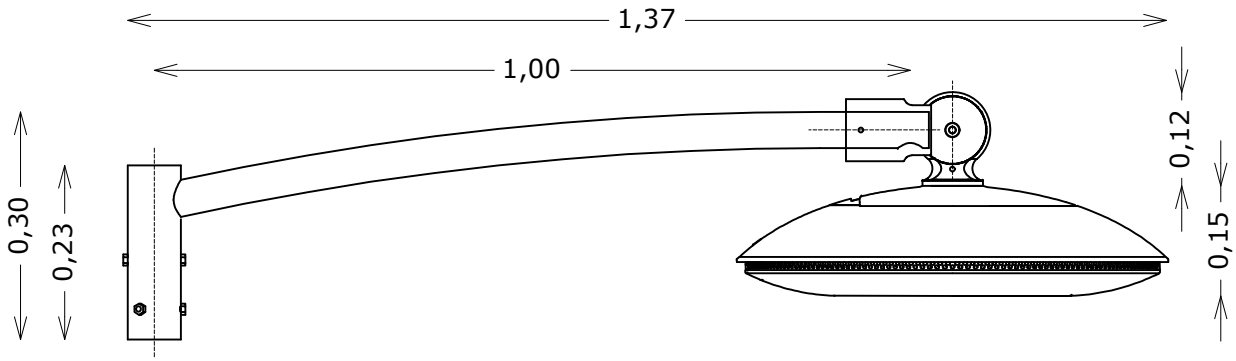


Mensola su parete con apparecchio LED (18.02.08)

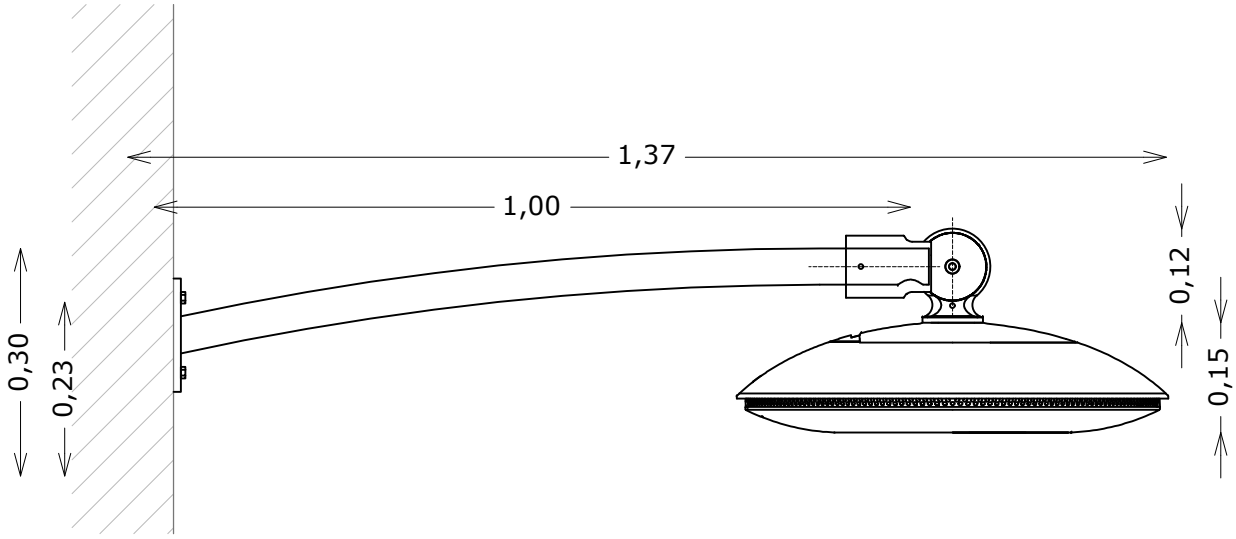


Armatura Urban led tipo Gewiss:

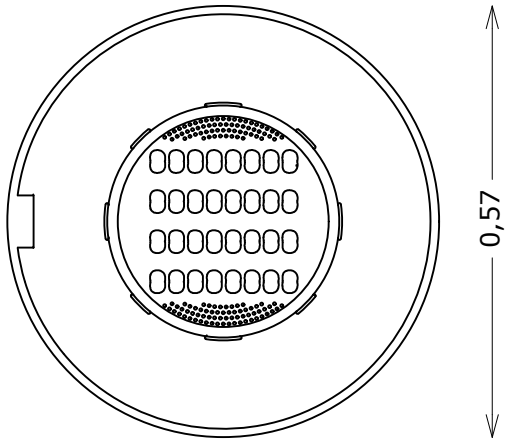


(A.P. 10) 3x16 Led 4000K 81W
(A.P. 11) 3x16 Led 4000K 51W
(A.P. 12) 2x16 Led 4000K 34W

Scala 1:10

Palo tronco-conico tipo
(18.02.02.002-18.02.02.004-18.02.02.006)

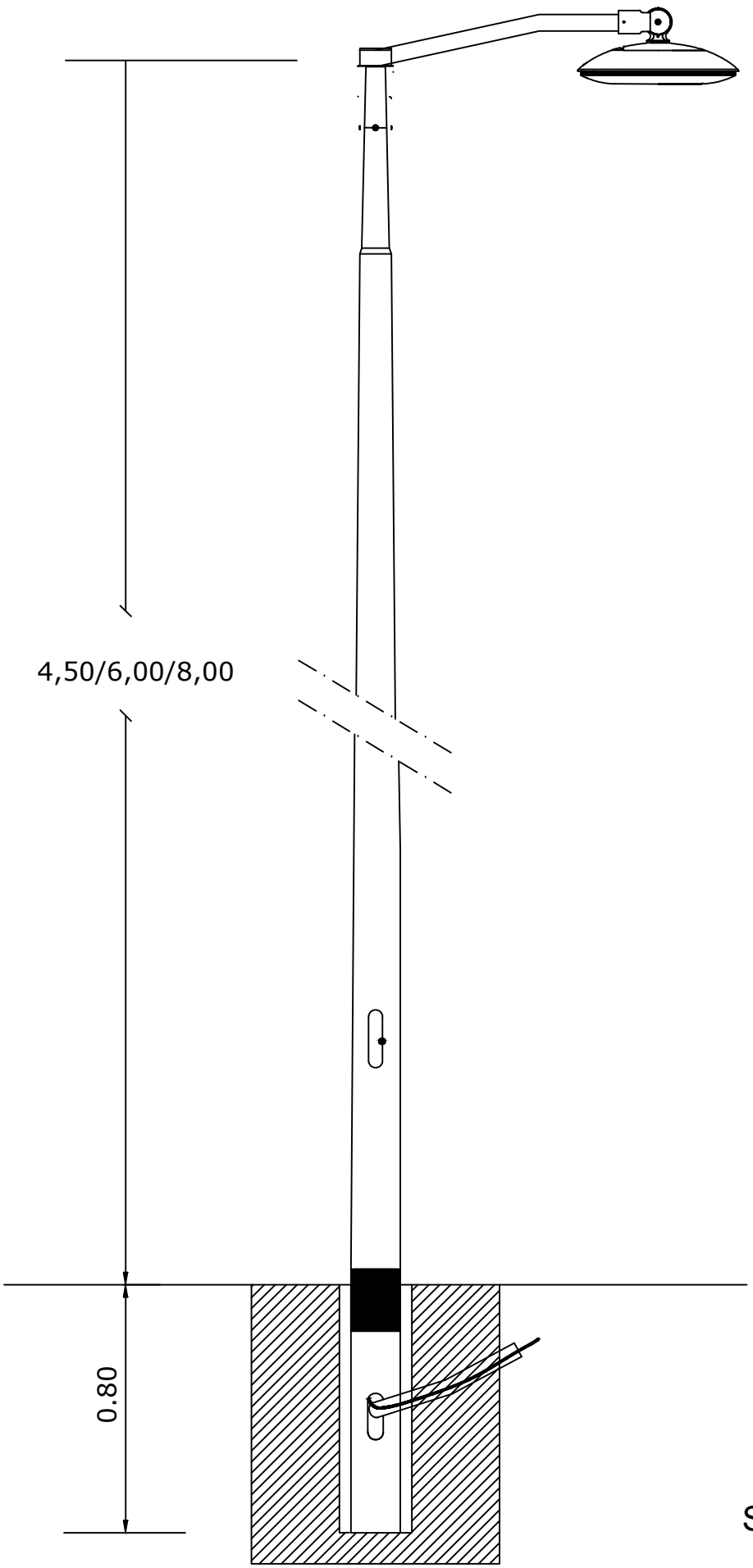


Scala 1:20

Particolare corpo illuminante a sospensione (A.P.13)

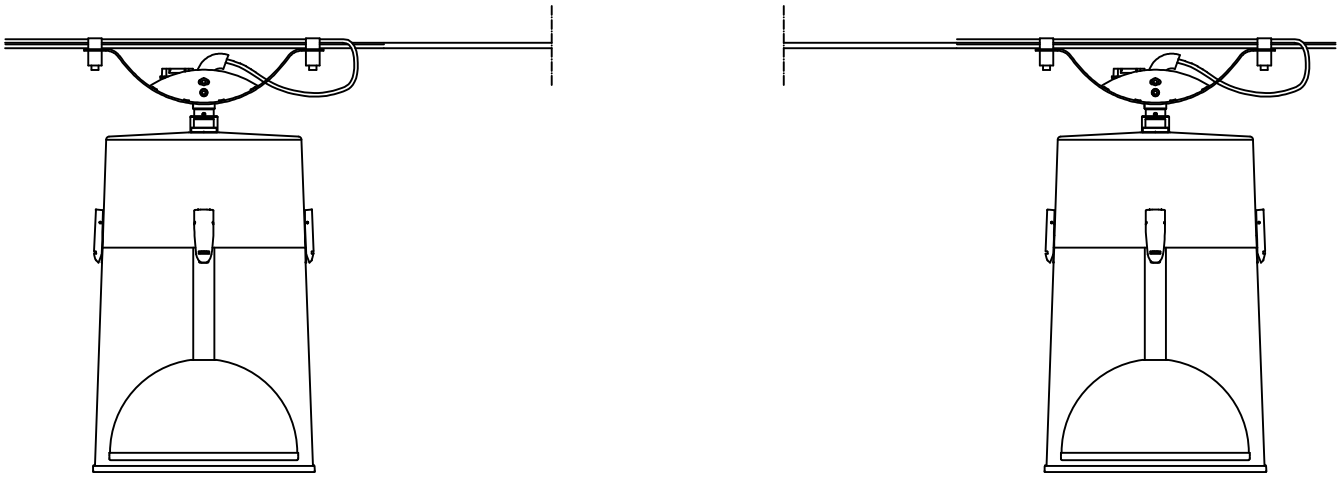

Scala 1:20

Particolare apparecchio led da incasso (A.P. 14)

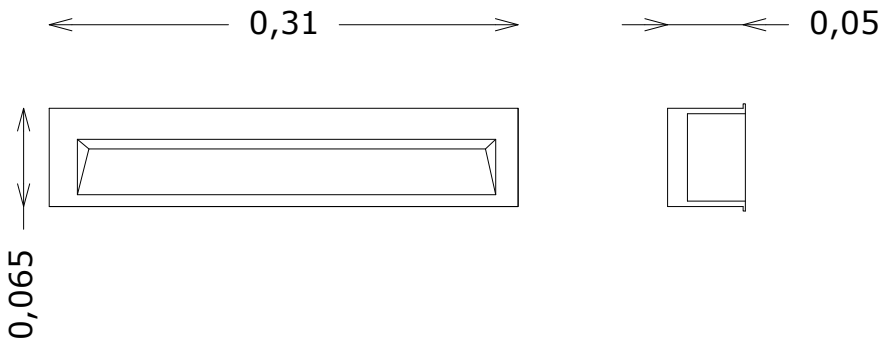


Scala 1:5

Particolare pozzetto con picchetto (18.01.03.001)

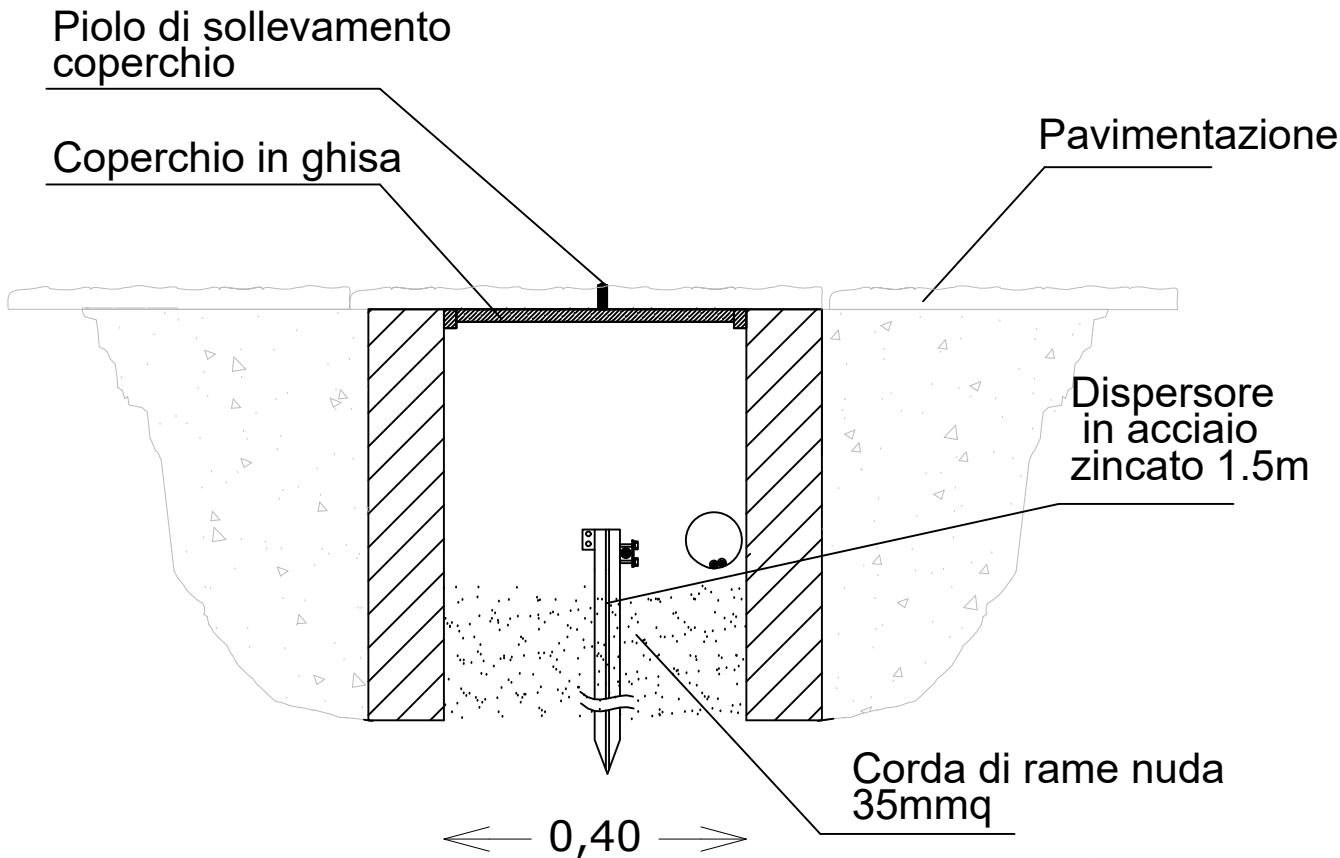


Scala 1:10

Particolare pozzetto con cavidotto interrato (18.01.03.001)

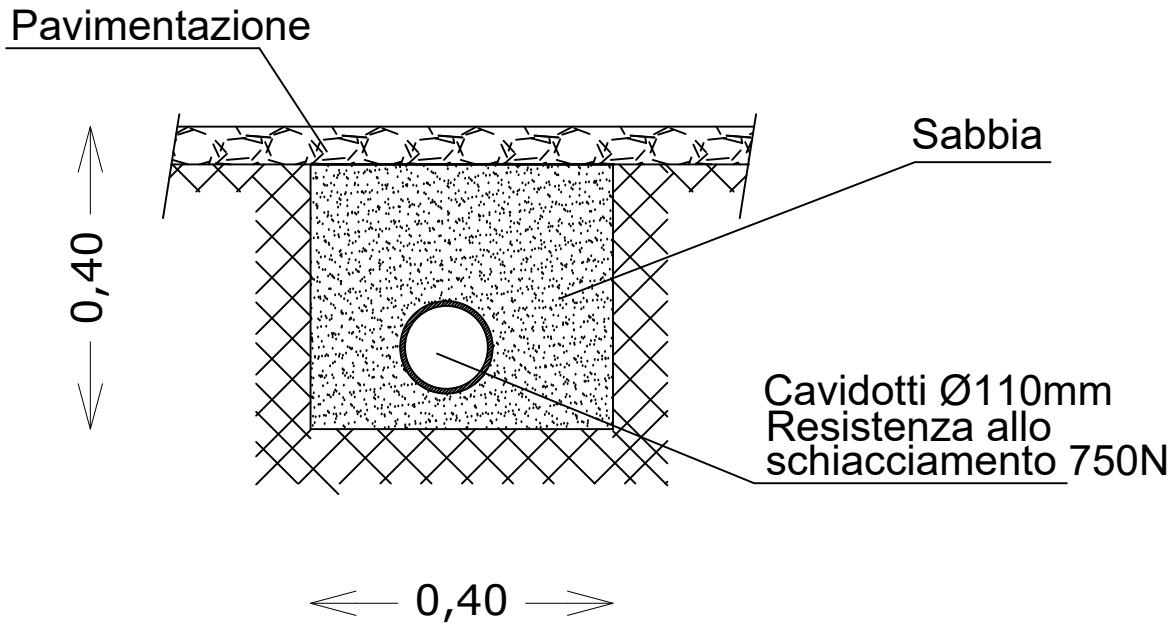


Scala 1:10

# Ringhiera Piazza Mattarella

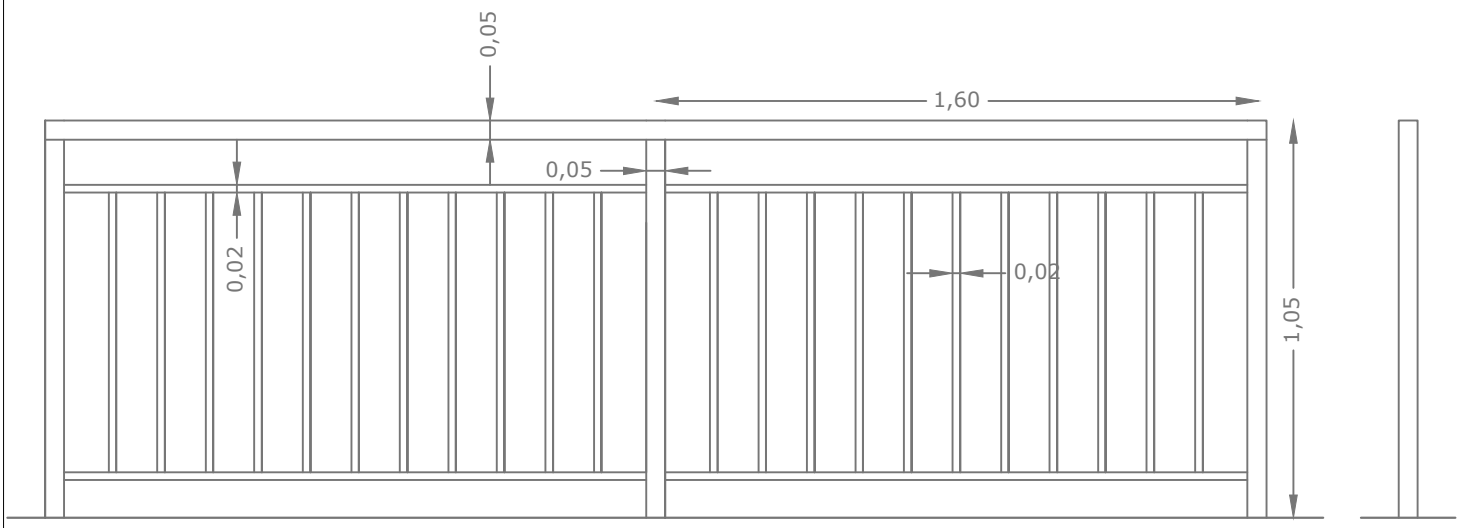


Scala 1:20